一般工業用壓力錶 -
黑色鍍鋅鋼殼
型號：PRI

應用領域

- 適用於量測空氣、油、水及氣體等非腐蝕性介質的壓力
- 廣泛應用於儀錶、液壓、氣動、HVAC、泵浦、壓縮機及 OEM 設備
- 適合空氣壓縮機、真空泵浦、氣動管路、壓力調節器、測試設備及醫療滅菌器

產品特點

- 小巧的 1.5″、2″ 與 2.5″ 面徑
- 直立式或埋入式中心牙安裝，可選前法蘭與 U 型架
- 壓力範圍 0 ... 1 bar 至 0 ... 400 bar，另有負壓與連成範圍
- 黑色鍍鋅鋼殼，接液部採銅合金

Website

型錄展示之產品圖僅供參考，
實際產品將依需求客製

產品說明

PRI 是一款適用於一般工業壓力、負壓與連成測量的巴登管壓力錶。黑色鍍鋅鋼殼提供 1.5″、2″ 與 2.5″ 面徑，可選直立式或埋入式中心牙安裝。銅合金接液部與機芯適用於非腐蝕性介質，錶窗可選壓克力、聚碳酸酯或玻璃。測量範圍涵蓋 0 ... 1 bar 至 0 ... 400 bar，以及 -1 ... 30 bar。另可選禁油脫脂處理、阻尼機芯、高溫銀焊與隔膜安裝，以符合不同應用需求。

Copyright © by SIN JIA ENTERPRISE COMPANY LIMITED. All rights reserved.

規格

基本資訊	
接續位置	
直立式	■ 無緣
埋入式中心牙	■ 無緣 ■ 有緣-前法蘭
面徑	■ Ø 40 mm [1.5"] (無法製作埋入式中心牙有緣) ■ Ø 50 mm [2"] ■ Ø 63 mm [2.5"]
錶窗	壓克力
錶殼材質	鋼鍍鋅黑色
錶殼充填液	無法填充
指針	黑色鋁合金
面板	
刻度顏色	黑色
材質	鋁合金
擋針柱	零點位置

量測規格	
刻度範圍	
正壓	0 ... 1 bar to 0 ... 400 bar
連成	-1 ... 30 bar
負壓	-1 ... 0 bar
	可依需求提供其他等效壓力 / 負壓單位。
精度	
1.5 "	±4 % F.S.
2 "	±2.5 % F.S.
2.5"	±2.5 % F.S.

量測元件	
巴登管材質	銅合金
機芯	銅合金

連接規格	
螺牙規格	
標準尺寸	■ 1/8 BSPT (PT), 外螺紋 ■ 1/4 BSPT (PT) , 外螺紋 ■ 1/8 BSPP (PF), 外螺紋 ■ 1/4 BSPP (PF), 外螺紋 ■ 1/8 NPT, 外螺紋 ■ 1/4 NPT, 外螺紋
接液部材質	銅合金

Copyright © by SIN JIA ENTERPRISE COMPANY LIMITED. All rights reserved.

使用條件	
介質溫度	
無填充	-20°C~60°C
環境溫度	
無填充	-20°C~60°C
儲存溫度	
無填充	-20°C~60°C
壓力限制	
穩定負荷	全刻度的 3/4
脈動負荷	全刻度的 2/3
短時間過壓	全刻度值
防護等級	
符合 IEC/EN 60529 標準的防護等級	IP30

Copyright © by SIN JIA ENTERPRISE COMPANY LIMITED. All rights reserved.

尺寸單位為毫米(mm)

直立式

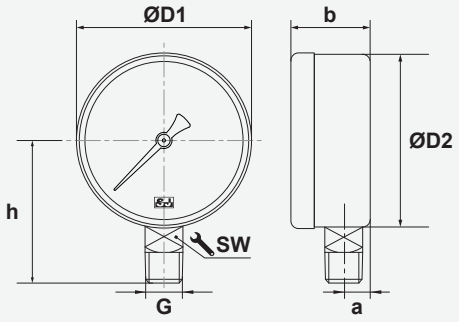

NS	G	h	D1	D2	a	b	SW
1.5"	1/4 PT	44.5	42	40.75	9	26	14
2"	1/4 PT	45	53	51.5	9.5	26.5	14
2.5"	1/4 PT	53	62.5	60.5	10	30	14

埋入式中心牙

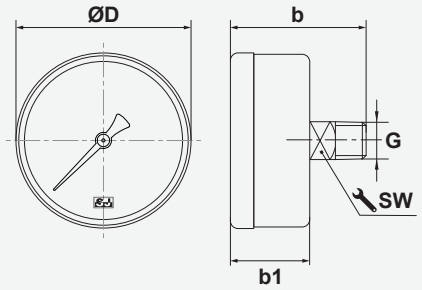

NS	G	D	b	b1	SW
1.5"	1/4 PT	42	45	25	14
2"	1/4 PT	52.5	46.5	27	14

Copyright © by SIN JIA ENTERPRISE COMPANY LIMITED. All rights reserved.

埋入式中心牙

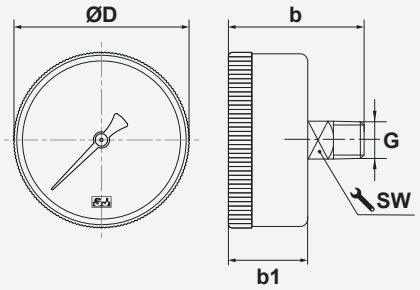

NS	G	D	b	b1	SW
1.5"	1/4 PT	65	52	30.5	14

埋入式中心牙有緣-前法蘭

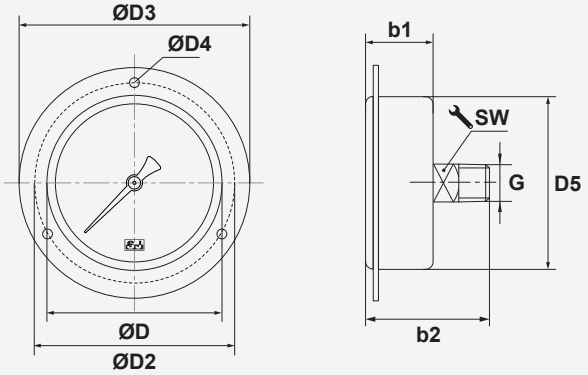

NS	G	D	D2	D3	D4	D5	b1	b2	SW
2"	1/4 PT	54	60	71	4	51	28	46	14

埋入式中心牙有緣-前法蘭

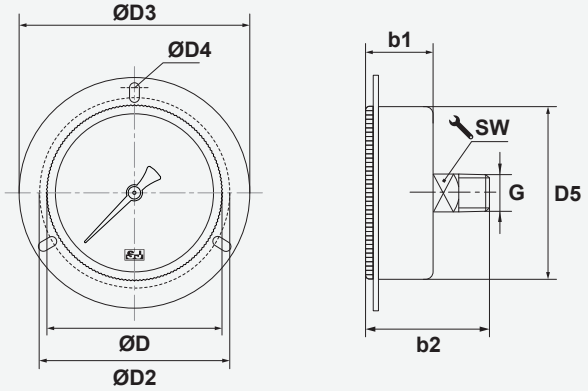

NS	G	D	D2	D3	D4	D5	b1	b2	SW
2.5"	1/4 PT	65	70.5	87.5	8x4	62	29	52	14

Copyright © by SIN JIA ENTERPRISE COMPANY LIMITED. All rights reserved.

訂購資訊

(1)基本資訊

型號 PRI

面徑

☐ Ø 40 mm [1.5"] (無法製作埋入式中心牙有緣)
☐ Ø 50 mm [2"]
☐ Ø 63 mm [2.5"]

接續位置

☐ 直立式 ☐ 埋入式中心牙 ☐ 埋入式中心牙有緣-前法蘭

螺牙規格

☐ 1/8 BSPT (PT), 外螺紋 ☐ 1/8 BSPP (PF), 外螺紋 ☐ 1/8 NPT, 外螺紋
☐ 1/4 BSPP (PF), 外螺紋 ☐ 1/4 BSPT (PT) , 外螺紋 ☐ 1/4 NPT, 外螺紋

(2)刻度範圍

範例 : 0...1 bar (outer) / 0...100 kPa (Inner)

( )

(3)選配項目

選配項目

☐ 氧氣應用 (禁油脫脂處理)
☐ 高溫銀焊 - 介質量測溫度最高180℃
☐ 精度 ±1.6% F.S. (2.5"" 錶適用)
☐ 上蓋電鍍鉻
☐ 牙口電鍍鉻
☐ 背殼電鍍鉻
☐ 阻尼機芯
☐ 內部低壓止動銷
☐ 內部過壓止動銷
☐ 耐負壓性
☐ 限流孔
☐ 節流閥
☐ 安裝隔膜
☐ 聚碳酸酯錶窗
☐ 玻璃錶窗
☐ 滿刻度擋針柱
☐ 6 點鐘擋針柱
☐ 記憶指針
☐ 可調式標記指針
☐ 警示色帶貼紙
☐ 客製化面板 (單位、刻度、顏色、商標等)
☐ 客製化產品標籤
☐ 客製化紙盒

法規符合性

☐ 符合 RoHS 標準
☐ 符合 REACH 標準

校正

☐ 出廠校正證書
☐ 第三方實驗室校正證書
☐ TAF 認可實驗室校正報告
☐ TAF 認可實驗室校正報告 (含 ILAC MRA 標誌)
☐ CIPM MRA 國際互認校正報告

隨附文件

※免費提供，下訂單時需註明

☐ 出廠證明
☐ 一年保固證書

炘珈企業有限公司
TEL: 02-2550-4512 / info@sinjiagauge.com / www.sj-gauge.com
241402 新北市三重區重新路五段609巷4號3樓之3

- 本目錄之規格如有變更，以最新版本為準 -

Copyright © by SIN JIA ENTERPRISE COMPANY LIMITED. All rights reserved.